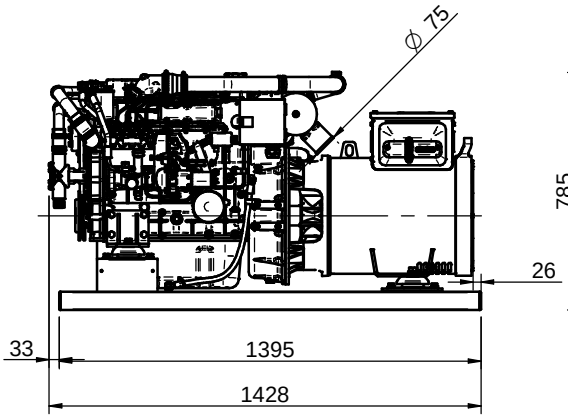

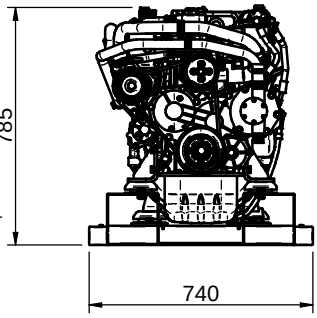

(45 GT / 54 GTA)

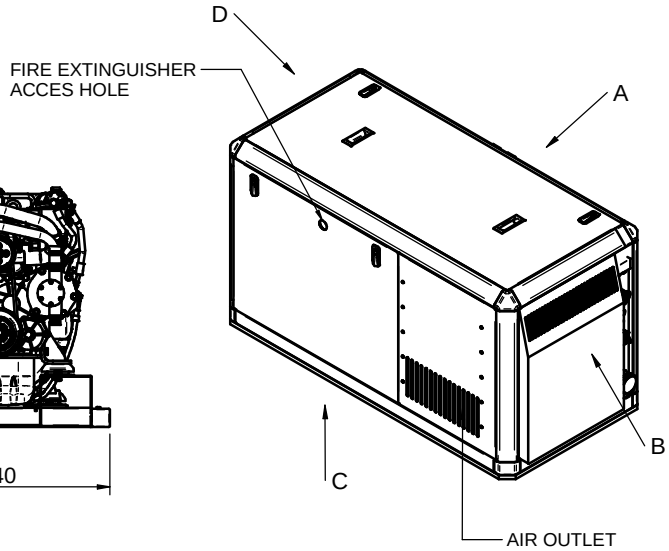

(45 GTC / 54 GTAC)

VIEW A

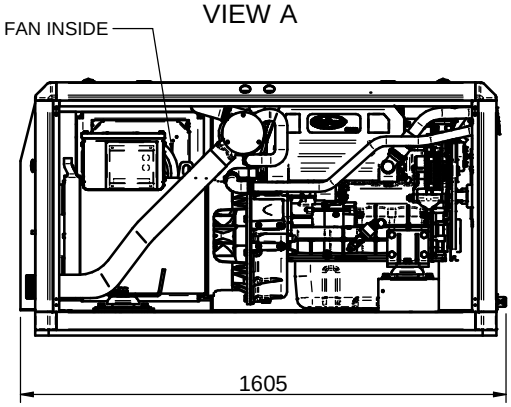

VIEW B

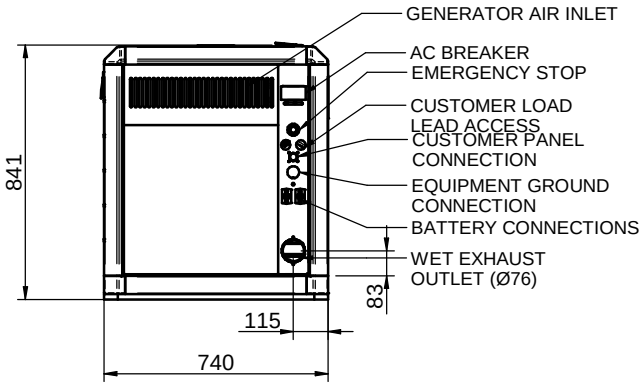

VIEW C

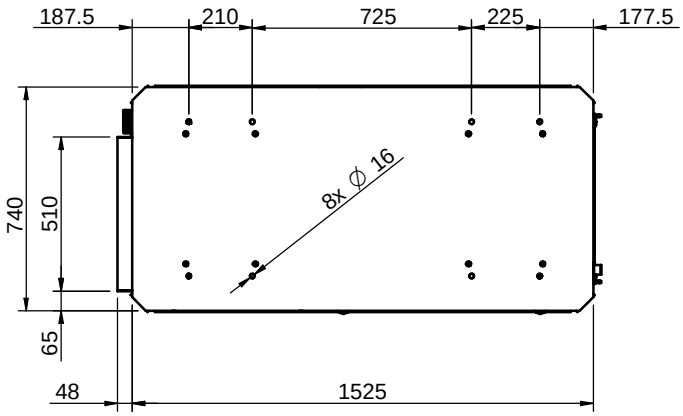

VIEW D

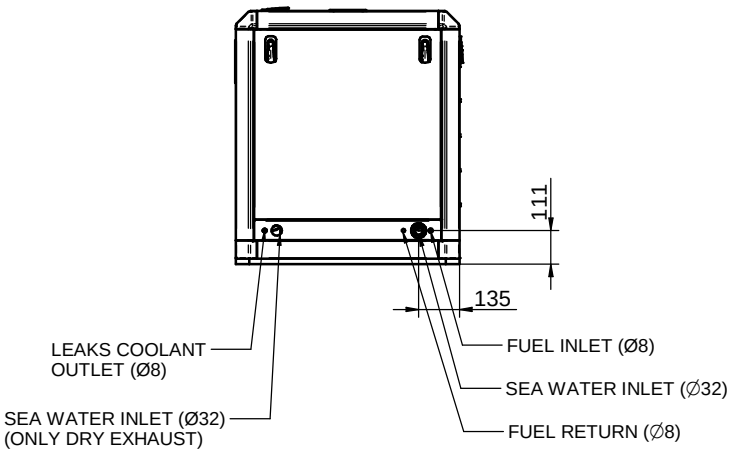

Medidas Nominales (mm)								
100 a 300	±0.2	±0.5	±1.2	GRUPO 45 GT-45 GTC PARALELO / 54 GTA-54 GTAC PARALELO				
30 a 100	±0.15	±0.3	±0.8	GENSET 45 GT-45 GTC PARALLEL / 54 GTA-54 GTAC PARALLEL				
6 a 30	±0.1	±0.2	±0.5	MATERIAL	ACABADO	TRATAMIENTO	PRESENTACIÓN	ESCALA ./.
0 a 6	±0.05	±0.1	±0.2	DIBUJADO P.IGLESIAS	VERIFICADO V.MIRAVET	GRADO PRECISIÓN	FECHA CREACIÓN 11/11/2019	ÚLTIMA REVISIÓN 01/01/2022
Grado de Precisión DIN-7168	Fino	Medio	Basto	Solé Diesel	SOLÉ, S.A.		FA1397/FA1398 FA1461/FA1462	